Z LUKOVSKÉHO PODHRADÍ

Čtvrtletník DS Lukov ❁ Číslo 2/2021 ❁ Vychází v počtu 150 ks ❁ Neprodejné

Instalace nových systémů v domově.

Jistě jste si všichni všimli, že v našem domově probíhá velká rekonstrukce. Na chodbách a také přímo na všech vašich pokojích se pohybuje (nebo teprve bude pohybovat) skupina montérů, kteří vrtají, hlavně ve stropech, natahují kabely a upevňují drátěné košíky. Od personálu jistě slyšíte slova „oni vám tu montují tu É Pé eSku".

Co to tedy vlastně montují?
Je to **E**lektronický **P**oplašný **S**ystém (ve zkratce **EPS**). Účelem montáže je zkvalitnit Vám všem život v našem domově a zajistit větší bezpečí.

Co vám EPS přinese nového?
1) Na všech pokojích budete mít nainstalované čidla, které upozorní personál v případě, kdy bude hrozit nebezpečí požáru. Tedy pokud si někdo na pokoji zapálí cigaretu, nebo vznikne jiným způsobem dým, oheň.

2) Na pokojích budete mít technologicky vyspělejší signalizaci sestra – pacient, prostřednictvím které přivoláváte personál v případě nouze.

3) Na pokoje bude nově rozveden domovský rozhlas. Nezapomeneme ani na vaše oblíbené přenosy modlitby růžence z kaple.

4) Nově se budou instalovat i rozvody televize. Již nebude muset dokupovat rozbočovač nebo koaxiální kabel tak, jak tomu bylo doposud. Televizi pouze zapojíte do připravené zásuvky a můžete se dívat.

5) Každý pokoj bude mít možnost připojení k internetu. To pro případ, kdy někteří z vás používají notebook, tablet nebo jiné zařízení přes internet.

6) Dále se můžeme těšit na nové osvětlení chodeb, kde je možno nastavit denní a noční svícení. Slibujeme si od toho ušetření elektrické energie a to zejména v nočních hodinách.

Kdy to všechno skončí?
Instalace by měla být ukončena v říjnu 2021 – do té doby Vás prosíme o trpělivost a zejména opatrnost.

Jak můžete pomoct?
Pracovníkům by velmi pomohlo, kdybyste se pohybovali co nejméně v prostorách stavby (kabely na chodbách a další stroje a vybavení). Navíc se vrtáním a broušením vytváří na zemi jemný poprašek, který sice není skoro vidět, ale je velmi kluzký a hrozí velké riziko pádu.

Závěrečné poděkování
Dovolte mi, abychom touto cestou poděkovali všem klientům i zaměstnancům za dosavadní trpělivost a vstřícnost s jakou přistupují k celé rekonstrukci. Jsme si vědomi skutečnosti, že je velmi psychicky náročné žít v neustálém vrtání a bouchání, rovněž je náročné i pro pracovníky organizovat neustálé přesuny tak, aby Vás ovlivnili co nejméně. Věříme však, že výsledek bude stát za to a zpříjemní zejména Vám život v našem domově.

Eva Bartošová

Jak se máme v domově seniorů? Ani se neptejte...

Právě u nás probíhá nebývale velká investiční akce. Pro nás to znamená, že se pořád někdo stěhuje, je nutné na pokojích všechno uklidit do skříní, vzít si na týden to nejnutnější a na pokoji nechat jen holý nábytek. Po týdnu se sice vracíme zpět, ale už si nepamatujeme, kde co bylo, a tak si musíme znovu zvykat jakoby na nové prostředí. Personál se moc snaží nám tuto situaci co nejvíce ulehčovat, ale pro nás, staré lidi, je každá změna velmi náročná. A tímto způsobem se na etapy budou střídat všechna oddělení.

Práci provádí parta mladých pracovníků. Kam se podíváte všude trčí klubko kabelů, sbíječky a vrtačky mají hlavní slovo. Je to opravdu velká akce, četla jsem v Lukovském zpravodaji, že bude stát 22 milionů korun. Věřím, že toto bylo velmi potřeba, ale všichni naši zaměstnanci by měli dostat diplom za práci v takovém prostředí.

Ale otočme list, aby bylo veselo. Po dlouhé době k nám přišel zahrát pan Mikl se svou dechovkou. Podotýkám, že nám hráli z balkonu a my je poslouchali na zahradě. Tímto vás zvu na její návštěvu. Letos rozkvetla do krásy a darované květiny nám dělají obrovskou radost.

Tak to je můj článek. Zvenčí to tak možná nevypadá, ale uvnitř stále s něčím bojujeme. Nejdříve to byla karanténa a teď tato rekonstrukce. Tak nám držte palce.

Věra Horáková

Den slovanských věrozvěstů Cyrila a Metoděje.

Cyril a Metoděj na nástěnné malbě v Trojanském klášteře v Bulharsku

Česko i Slovensko slaví svátek Cyrila a Metoděje 5. července, stejně tak římští katolíci v některých zemích. Poprvé byly na tento den na žádost olomouckého arcibiskupa Bedřicha z Fűsternberka stanoveny papežem Piem IX. oslavy tisíciletého výročí příchodu bratří v roce 863. Toto datum, ačkoliv nemá zřejmou souvislost s životem Cyrila a Metoděje ani s cyrilometodějstvím obecně, se od té doby začalo používat v Čechách, na Moravě, v Chorvatsku a nakonec i na Slovensku. Mezi důvody pro přesun byla nevhodná roční i liturgická doba dřívějšího data 9. března a také vzrůstající kult Jana Husa, jehož svátek připadá na 6. července. Okružním listem „Grande munus ze 30. září 1880 vyzdvihl papež Lev XIII. zásluhy obou bratří a rozšířil jejich svátek na celou římskokatolickou církev.

Slovanské pravoslavné církve mají vlastní den oslavy svatých Cyrila a Metoděje, kterým je 11. květen podle pravoslavného kalendáře (24. květen dle občanského kalendáře), kdy podle tradice Cyril a Metoděj ze Soluně na Velkou Moravu přišli. Historicky doloženo je pouze to, že se tak stalo na jaře roku 863. V Bulharsku a Severní Makedonii je 24. květen slaven jako Den sv. Cyrila a Metoděje, Den slovanské kultury a vzdělávání a je též svátkem a dnem pracovního klidu. Všeobecný římský kalendář platící od roku 1970 klade zase památku na den 14. února, což je datum úmrtí sv. Cyrila.

Zdroj: wikipedie, seznam

Jan Hus

Jan Hus (✱ kolem roku 1370 Husinec – † 6. července 1415 Kostnice) byl římskokatolický kněz, český středověký náboženský myslitel, vysokoškolský pedagog, reformátor a kazatel. Hus byl, po Johnu Wycliffovi, jehož myšlenkami a argumentací byl inspirován, jedním z prvních reformátorů církve, který téměř o jedno století předběhl své následníky – reformátory Luthera, Bezu, Kalvína a Zwingliho.

Od roku 1398 vyučoval na pražské univerzitě, a v letech 1409–1410 byl jejím rektorem. Ve svých náboženských pracích kritizoval mravní úpadek, v němž se ocitla katolická církev. Katolická církev ho označila za kacíře a exkomunikovala jej (1411). Římský král Zikmund Lucemburský mu zaručil bezpečný příchod na kostnický koncil, aby se tam očistil ze všech nařčení. Byl však odsouzen jako kacíř, a následně byl vydán světské moci k upálení na hranici, když odmítl odvolat své učení.

V roce 1999 prohlásil papež Jan Pavel II., že lituje kruté smrti Jana Husa i následných obětí a rozdělení v českém národě a vyzval k usmíření a historickému hodnocení jeho osobnosti bez předsudků. Přes obecně rozšířené mínění však Jana Husa explicitně za reformátora církve neprohlásil, pouze konstatoval, že tzv. „husovská komise" byla založena s cílem přesněji stanovit místo, jež Jan Hus zaujímá mezi těmi, kteří usilovali o reformu církve. Ohledně mnohých Husových názorů nepanuje v římsko-katolické církvi shoda a zejména jeho nauka o církvi je považována za kontroverzní. K rehabilitaci Jana Husa nedošlo.

K jeho odkazu se hlásili husité, a později i další církve a společnosti, vzešlé z české i protestantské reformace. Husité zahrnovali většinu české populace v Českém království, vytvořili tak velkou vojenskou sílu, a během tzv. husitských válek porazili několik křížových výprav. O století později bylo více jak 90 % obyvatel českých zemí nekatolických, a někteří stále následovali učení Jana Husa a jeho nástupců.

Datum jeho upálení se stalo českým státním svátkem. Jako svého svatého mučedníka jej (spolu se sv. mučedníkem Jeronýmem Pražským) uctívá česká starokatolická církev a pravoslavná církev (dle vyhlášení metropolity Kryštofa, arcibiskupa pražského). Pro Církev československou husitskou je výročí jeho smrti fakticky největším svátkem.

Dřevoryt z knihy
Jan Hus et Hieronymus von Prag, Historia et monumenta,
Norimberk, 1558

Zdroj: wikipedie, seznam

Jahodové mámení na dvojce

TŘEŠŇOBRANÍ NA TROJCE

Milí uživatelé,
na základě oslovení paní Geyerové se domnívám, že nastal ten správný čas, abych se Vám stručně představila.

Jmenuji se Marcela Kučerová a již nějakou dobu ve vašem zařízení vykonávám externě poradenskou činnost v oblasti rehabilitace, ergoterapie a speciální pedagogiky. Na své profesní dráze jsem dosáhla v těchto oborech vysokoškolského a vyššího odborného vzdělání. Snažím se vám poskytnout slovní i fyzickou podporu v oblastech sebeobsluhy v rámci lůžka i mimo něj, předpisu vhodných kompenzačních pomůcek (protézy, ortézy, chodítka, mechanické invalidní vozíky…), při komunikaci se zdravotníky, lékaři a pečujícími. Mým cílem je naplňování vašich potřeb, přání, upevňování stávajících schopností či jejich zlepšování. Srdcem i tělem jsem ergoterapeutka.

Co vlastně ergoterapie je? Jedná se obor, který je součástí léčebné rehabilitace. V rámci systému komplexní rehabilitační péče má vysoký potenciál, který není v současné době plně využíván.

Přestože je rehabilitace v dnešní společnosti vnímána jako důležitá, většina lidí si pod tímto pojmem představí především fyzioterapii. Ergoterapie je v tomto směru opomíjena a nenachází v povědomí většiny obyvatel České republiky náležité ocenění, které zasluhuje z hlediska možností, jenž nabízí nejen osobám se zdravotním postižením, ale i zdravé části populace.

Většina lidí si pod pojmem ergoterapie představí léčbu prací: drhání, pletení košíků a podobné rukodělné práce. To je však velký omyl. Uplatnění ergoterapie je široké a je potřeba vnímat její velký význam pro komplexní rehabilitaci. V angličtině se pro ergoterapii používá termín Occupational Therapy – léčba zaměst-náváním. Doslovný překlad se zdá být českému termínu podobný, přesto vystihuje podstatu profese daleko lépe.

Některé oblasti, na které se ergoterapeut zaměřuje

✱ Ergoterapeutické vyšetření zaměřené na analýzu činností klienta – hodnocení zejména funkce horních končetin, senzomotoriky, mobility, lokomoce a orientační vyšetření kognitivních funkcí.

✱ Hodnocení a nácvik běžných personálních (např. sebesycení, osobní hygiena, oblékání, přesuny) a instrumentálních (např. příprava pokrmů, manipulace s penězi, jízda dopravními prostředky) činností, v nemocničním i vlastním sociálním prostředí, s cílem co největší nezávislosti klienta.

✱ Doporučení kompenzačních pomůcek pro usnadnění soběstačnosti, vhodný výběr invalidního vozíku a případné zhotovení technické kompenzační pomůcky (např. dlahy z termoplastického materiálu na horní končetinu), včetně zaškolení klientů, rodinných příslušníků a ošetřovatelského personálu, jak tyto pomůcky využívat.

✱ Účast na rehabilitaci kognitivních funkcí, lokomočních, nácviku komunikačních a rozumových dovedností.
✱ Účast na analýze pracovních činností a zbytkového pracovního potenciálu, předpracovní rehabilitaci (tréninku tolerance zátěže, vytrvalosti, nácviku pracovních dovedností apod.), ergonomických úpravách pracovního prostředí a ve spolupráci s ostatními odborníky, doporučení vhodného pracovního a studijního začlenění osob se zdravotním postižením.
✱ V rámci ergodiagnostiky a ergonomie se zaměřujeme i na zdravou veřejnost – např. úpravy pracovního prostředí při práci na PC, návrhy pracovních poloh při práci na lince atd., tudíž nejen ZTP.

Možnosti uplatnění ergoterapeutů

Ergoterapie se uplatňuje ve zdravotnických a sociálních službách v práci s klienty různého věku, s různým typem zdravotního postižení. Jsou to například:
✱ centra a oddělení léčebné rehabilitace – lůžková nebo ambulantní,
✱ oddělení – neurologie, geriatrie, pediatrie, psychiatrie, spinální jednotka, revmatologie aj.,
✱ lázně,
✱ agentury domácí péče,
✱ chráněné bydlení,
✱ raná péče,
✱ programy předpracovní a pracovní rehabilitace,
✱ denní stacionáře a sociálně aktivizační služby pro děti, dospělé a seniory,
✱ denní stacionáře a terapeutické dílny pro osoby s duševním onemocněním.

Ergoterapeut spolu s ostatními členy multidisciplinárního (víceoborového) týmu dotváří „kruh" ideální rehabilitační péče, která umožňuje návrat do běžného života.

Například pokud je, vzhledem ke zdravotnímu postižení, hybnost člověka obnovena v maximální možné míře, nemusí to nutně znamenat bezproblémové provádění činností, které jsou pro klienta důležité. V této chvíli je úloha ergoterapeuta velmi významná. Ergoterapeut pomůže doplnit práci ostatních členů týmu právě tím, že naučí svého klienta fungovat s jeho postižením v běžném životě a specifickými metodami mu pomůže tuto situaci zvládnout (např. nácvikem všedních denních činností, motivací a doporučením kompenzačních pomůcek).

Jednoduše řečeno: „Ergoterapeut napomáhá klientům, bez rozdílu věku, dosáhnout co největší možné soběstačnosti a nezávislosti, a přispívá tak k zachování optimální kvality života."

V dalším dílu si něco povíme o:

- Aktivním stárnutí z ergoterapeutického hlediska

- Jaký druh pohybové aktivity volit?

- Zásady cvičení, které byste měli dodržovat.

S pozdravem
Mgr. Marcela Kučerová, DiS

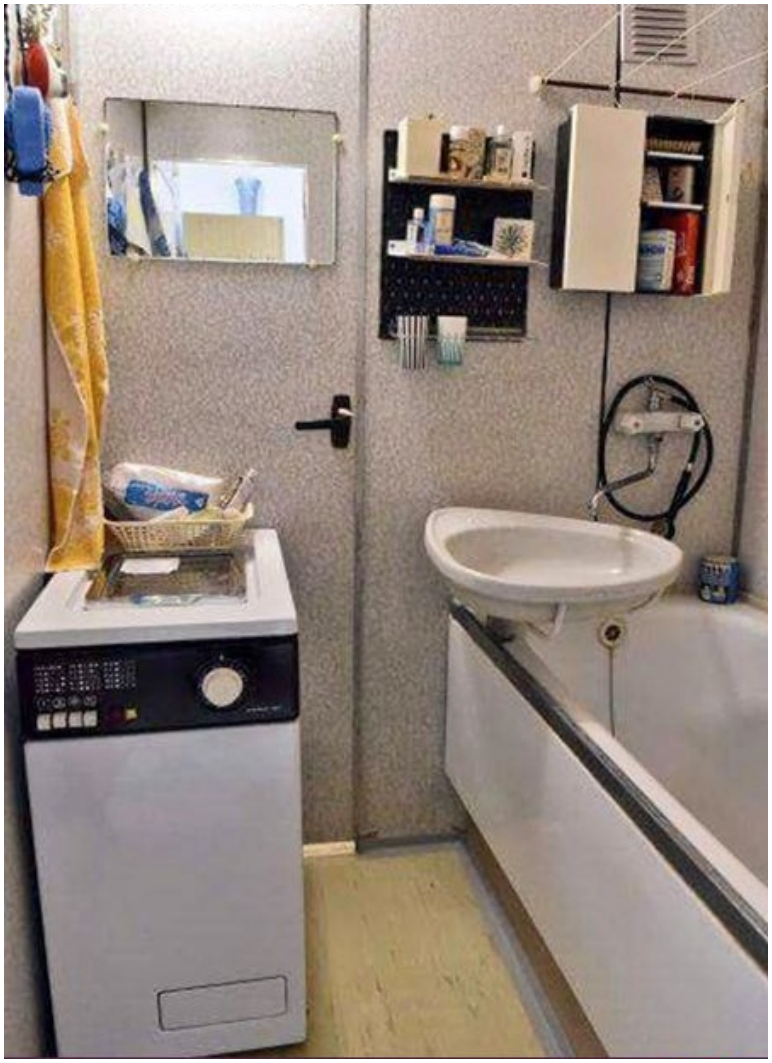

mleté
pračkové
mýdlo
85%
CITRONEL
JARO
azalia
jasmínové mýdlo

KREOLA
JADRAN

KOLÍNSKÁ VODA
konvalinka

ŠEŘÍK
LOUVRE

Schwarzkopf
palette
trvalá
ondulace
1
pro normální vlas

PITRALON
»F«
100 ml
VODA PO HOLENÍ
S VITAMÍNEM F
DESINFIKUJE A OSVĚŽUJE PLET
OBSAHUJE VITAMÍN F, KTERÝ
ZABRAŇUJE VYSUŠENÍ PLETI
A MÁ REGENERAČNÍ ÚČINKY
100 ml
29.90
PITRALON
VODA
PO HOLENÍ

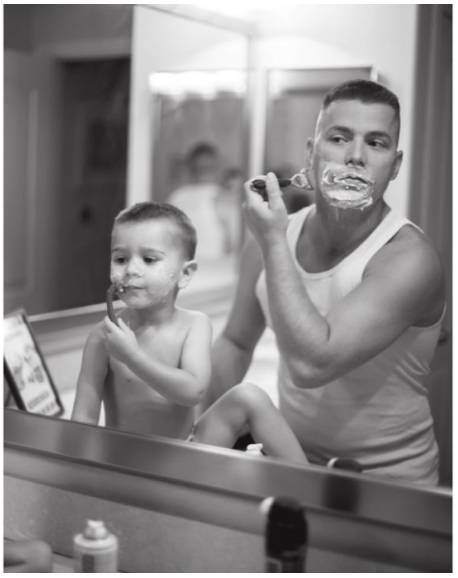

JUMBO
CLUBMAN
PYPTIC PENCIL
ASTRA
PLATINUM
5
MAGGARD
RAZORS

Spa®

KATOVA STUDÁNKA

Pod severním svahem hradního vrchu, hluboko v údolí, u úzké stezky z Vlčkové přes Písečné k Lukovu, ještě dnes spatříme malou studánku, které se říká Katova studánka. Žádný pocestný se však z ní nenapije, i kdyby měl sebevětší žízeň. Ze studánky vytéká pramének vody, nikoli však průzračně čisté, ale červené, která tolik připomíná barvu krve.

Lidé vypravují, že ve studánce nebyla odjakživa červená voda. Naopak sem chodívala hradní chasa, aby si nabrala chladné vody, které se nevyrovnala široko daleko žádná jiná.

I Vlčkovští znali tento pramen, tuto studánku ve stínu lesa pod převislou skálou. I když museli přejít svažitý vrch přes Písečné, nedbali, jen aby domů přinesli plný džbán osvěžující vody. Jak k tomu došlo, že průzračná voda zrezivěla, baže je ve studánce někdy voda až rudá, vysvětluje pověst.

Kastelán na hradě Lukově, zastupující svého pána, který byl v ten čas v tureckých vojnách, byl vášnivě oddán honbě a lovu. Denně projížděl se svou loveckou družinou okolními lesy, skalnatými stráněmi, ráztokami i lukami v dolinách, celou širokou krajinou kolem hradu Lukova. Nedbal o nic jiného než o lov a honbu. Běda, jestli se mu někdo v jeho vášnivém loveckém zaujetí připletl do cesty. Toho bezohledně srazil k zemi. Proto se měli lidé před ním na pozoru a zdaleka se mu vyhýbali. Kastelán trestal lesní pych krutě a nemilosrdně. Za lapeného zajíce, koroptev nebo jeřábka byl pytlák, chudý pasekář nebo chalupník, postižen tvrdým vězením v hradním sklepení.

Kdysi, když kastelánova družina projížděla vzrostlým lesem nad Vlčkovou, rozlehla se údolím střelná rána. Lovci bodli do koní a tryskem uháněli tím směrem, odkud bylo slyšet výstřel. Netrvalo dlouho a lovci stanuli na místě. V mlází na kraji borového lesa ležela zhasínající laň. Kastelán byl tímto pychem rozezlen jako nikdy předtím, když stanul před složeným zvířetem, které mělo být jeho úlovkem a nikoli úlovkem jeho poddaného, kmána z vesnice pod hradem.

V té chvíli vycházel z lesa mladý muž. Byl to Jura, syn vlčkovského fojta. Kastelánova družina mladíka obstoupila. Podezření, že on byl strůjcem lesního pychu, padlo na něho. Podkoní se na rozkaz svého pána mladíka chopili, svázali ho a odvedli na hrad.

Hned druhého dne zasedalo na Králkách pod hradem lovčí právo. Soudní tribunál usedl na kamenné sedačky, vytesané v mohutné skalní stěně. Na kamenný stolec před nimi byl postaven zlatý kříž a znak lovčího práva. Soudu předsedal sám kastelán. Po jeho pravici usedl první sudí a po druhé straně vrchní lovčí. Toto soudní místo pod klenbou oblohy, uprostřed lesů, obklopili zbrojnoši. Všechny vesnice celého panství pak zastupovali při soudu rychtáři.

"Vyznej se ze svého zločinu tady na tomto místě uprostřed skal spravedlnosti, nebo prokaž svou nevinu," vybídl kastelán mladého muže.

Marně však nešťastník dokazoval a vysvětloval, že nemohl spáchat čin z něhož je obviňován. Tvrdil, že šel z Rusavy domů a jen docela náhodou se dostal v místa, spáchaného pychu. Neměl přece u sebe jinou zbraň než krátkou dýku, aby se mohl bránit, kdyby byl v horách napaden divokou zvěří.
Kastelán ani druzí dva soudci nedbali, že není proti mladíkovi žádných důkazů. Vynesli těžký rozsudek pro výstrahu všem poddaným, kteří by se odvážili ulovit jakoukoli zvěř na lukovském panství.

Kat, který vykonával rozsudky vynesené vrchností, ještě toho dne uťal ubohému mladíkovi pravou ruku. Než mládenec položil svou ruku na popravčí špalek, obrátil se k soudcům a mocným hlasem, aby ho bylo slyšet v lesích pod Králkami, kde ve skrytu stáli lidé z okolních vesnic, zavolal: "Jsem nevinen. Věřím, že má nevina bude prokázána. Prokáže ji má krev, nespravedlivě prolitá."

A skutečně. Po vykonaném rozsudku, když mladíkovo tělo zůstalo ležet u špalku v bezvědomí a uťatá ruka vedle těla, marně se kat snažil utřít zkrvavený meč do svého červeného pláště. Marné bylo všechno jeho úsilí. Krev lpěla na meči, i když ji smýval vodou, i když se ji snažil odstranit ohněm a plameny.

Všech přítomných se zmocnila hrůza z toho, že slova mladíkova se naplňují skutkem. Největší strach se zmocnil samého kastelána a jeho dvou spoluviníků. Tušili, že neujdou trestu nebes za své bezpráví, za svou nespravedlnost. Důkazem mladíkovy neviny byla jeho nesmazatelná, neodstranitelná krev na katově meči, která neztrácela svou barevnou svěžest ani po mnoha dnech.

Po čase si kat vzpomněl na podhradní studánku. Voda, která lidi osvěžovala, která je dokonce léčila, bude mít snad takovou moc, že smyje s meče krvavé stopy hrůzné události panské zvůle.
A skutečně. Sotva kat ponořil meč do vody studánky, krvavé stopy zmizely jako kouzlem. Zato však čistá voda, dosud čirá a průzračná, zůstala od té chvíle provždy zbarvená rudě. Proto se ještě dnes této studánce říká Katova studánka.

1974,
podle vypravování
Václava Branka,
ilustrace: Aleš Roman

VZPOMÍNKA NA MLÁDÍ.

Vmé rodné dědině bylo několik míst, na která se nedá zapomenout a ke kterým se musím neustále vracet.

Hned přes potok, naproti nás, měl za chalupou malou stopařskou dílnu strýc Šťastný. Dělával většinou okna a dveře a vonělo to tam fermeží. Strýc tomu ale říkal „firnajs" a mně se to slovo v jeho podání velice líbilo, protože on ráčkoval. V Hořansku, což byla horní část dědiny, měl strýc Fojtů větší dílnu a dělal tam postele, almary i kredence. Měl ale také jeden sortiment, u kterého se mi tajil dech. Dělal rakve, ale my jsme tomu říkali truhly. To když někdo zemřel, dostavil se strýc, vlastním jménem Mikuláštík, nechal v síni svoji čepici a žlutým, dřevěným metrem změřil nebožtíka, takže to vlastně byla truhla na míru. Nikdy mne z dílny nevyháněl a pokaždé se ptal, co dělá staříček a já pokaždé odpovídal, že plete opálky.

Po cestě z Hořanska jsem nikdy neobešel zeleně natřené řeznictví pana Antonína Hnilici. Už z dálky mi voněly jeho uzeniny a on to moc dobře věděl. Když jsem měl štěstí, že byl doma, zavolal na mne: „Pocem, Jožine!" A uřezal mi na háku kousek točeného salámu. Pletl si zásadně moje jméno s bratrovým, ale to mi v tomto případě vůbec nevadilo. Pamatuji si, jak ještě jezdívali jeho tovaryši s vozíkem, taženým bernardýnem Sultánem. Ale potom si už pořídil malou, dodávkovou tatrovku. V té mne také kdysi svezl. Strašně jsem si myslel, že jedu v autě a přál si, aby mne ogaři viděli, ale na dědině nešel akorát vůbec nikdo…

Nedaleko, na druhé straně cesty, hned nad Katolickou školou, měl svoji pekárnu pan Jan Brhláč. Pomáhal mu tam jeho bratr Pavel. Neradi nás tam viděli, ale protože jsme kamarádili s jeho synem Janem, přece jen jsem několikrát viděl, jak se chleba mísí, sází do pece a jaká to byla vůně, když se vytahoval ven. Strýc Pavel, když měl dobrou náladu, sesypal z proutěných košů úlomky a většinou rožky rohlíků, dal je na lavičku před pekárnu a zavolal na nás: „Poďte zobat, vy ptáci zelení!"

Na Dolansku, což byla dolní část dědiny, kousek od evangelického kostela, stávala kovárna. Poťukávání bylo ale slyšet už od mostu. Střídavě u výhně a u kovadliny tam pracoval zamlklý a trochu podmračený kovářský mistr pan Pavel Baleja. Brzy po objevení jeho království nám pan s kamarádem řekl: „Dívajte sa, ale nezavazajte." A to jsme opravdu respektovali a měli svá místa nedaleko od dveří. Párkrát nás poctil i velice čestným úkolem, skočit do hospody pro pivo. Hostinský Slávek Kalenda znal velice dobře tu modrou, oprýskanou konvici. Natočil pivo, ale nic se neplatilo, to asi mistr vyrovnával později, osobně. My, ogaři, jsme se nejvíce těšili, když se před kovárnou kuli koně. Z uctivé vzdálenosti jsme všechno sledovali a vůbec nám nevadil smrad ze spálených kopyt.

Pokaždé, když jsem se vracel nadšený z kovárny, jsem doma uvažoval, že bych také mohl být kovářem, ale chytrá stařenka mne vždy uklidnila slovy. „Tož to mosíš ešče počkat, až koliký urosteš, protože kováři, to mosíja byt silní a pevní chlapiska!"

Vladislav Jurčák, Lutonina

VYSVĚDČENÍ

Jméno a příjmení: Leontýna Snaživá

Datum narození: už je to dávno Rodné číslo: nepamatuje si

Místo narození: nějaké určitě

	I. pololetí	II. pololetí
Chování	velmi dobré	velmi dobré
Povinné předměty		
Český jazyk a literatura	výborný	výborný
Angličtina	neovládá	
Němčina	jak kdy	
Dějepis	jak co	
Občanská výchova	ujde	
Rodinná výchova	vynikající	
Zeměpis	ztratí se i za rohem	
Matematika	počítá i s tím, co nemá	
Přírodopis	pozná kozu od vola	
Fyzika	stačí, když kape	
Chemie	výbuch nehrozí	
Hudební výchova	bez konkurence	
Výtvarná výchova	ruce olšové	
Pracovní činnosti	jak které	
Tělesná výchova	pod dohledem vynikající	

Přestože nejsou naši klienti již dávno školou povinní, občas jim „sestřičky" připraví malé překvapení. Toto „vysvěčení" předávala rehabilitační pracovnice po skončení pravidelné ranní rozcvičky svým cvičencům na konci školního roku.

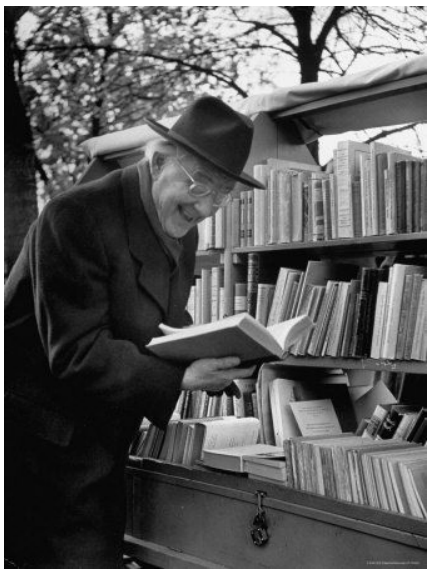

Určete počet jednotlivých motivů.

_____ _____ _____ _____ _____

_____ _____ _____ _____ _____

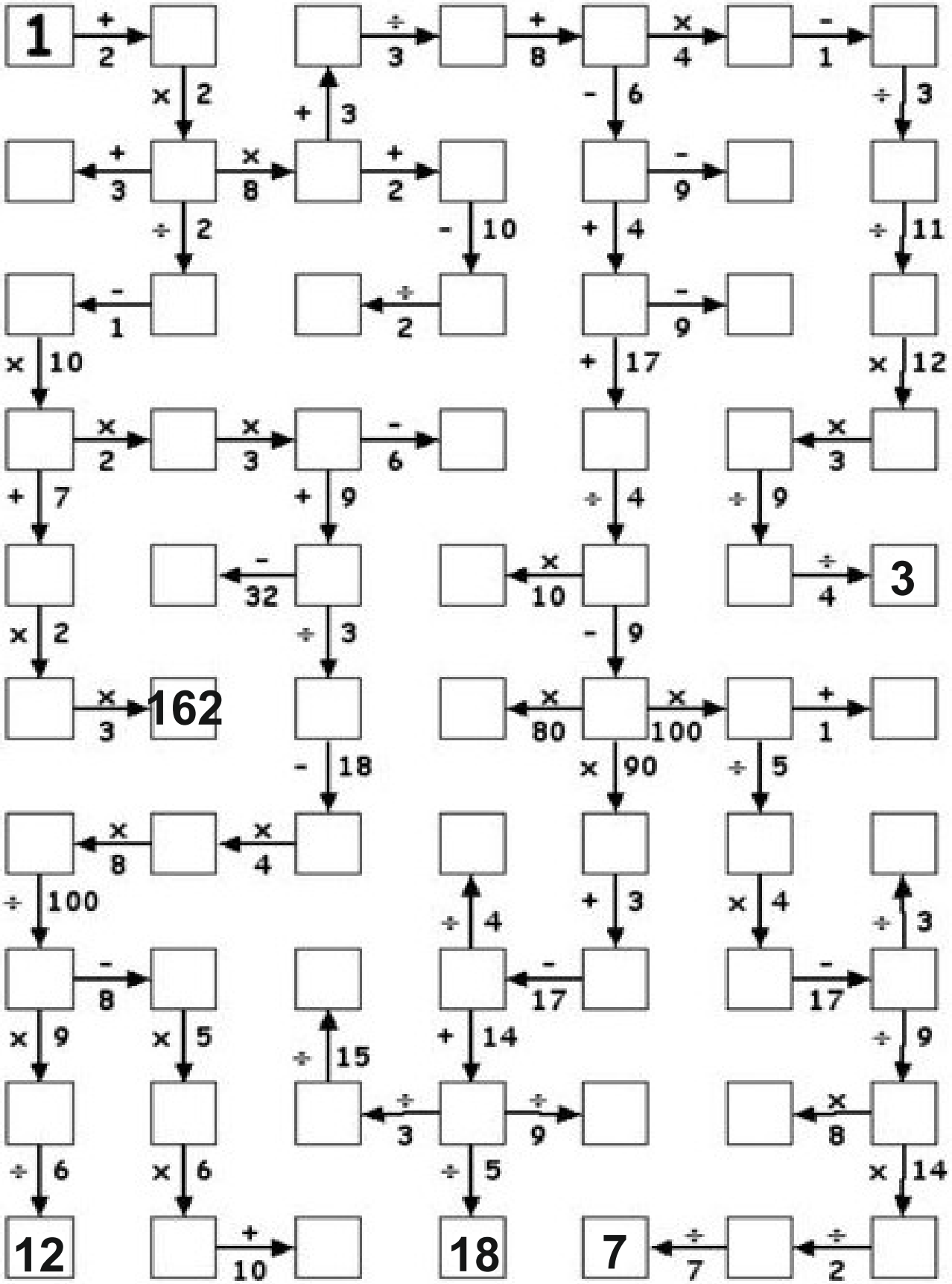
1
+ 2
÷ 3
+ 8
× 4
- 1
× 2
+ 3
- 6
÷ 3
+ 3
× 8
+ 2
- 9
÷ 2
- 10
+ 4
÷ 11
- 1
÷ 2
- 9
× 10
+ 17
× 12
× 2
× 3
- 6
× 3
+ 7
+ 9
÷ 4
÷ 9
- 32
× 10
÷ 4
3
× 2
÷ 3
- 9
× 3
162
× 80
× 100
+ 1
- 18
× 90
÷ 5
× 8
× 4
÷ 100
÷ 4
+ 3
× 4
÷ 3
- 8
- 17
- 17
× 9
× 5
÷ 15
+ 14
÷ 9
÷ 3
÷ 9
× 8
÷ 6
× 6
÷ 5
× 14
12
+ 10
18
7
÷ 7
÷ 2

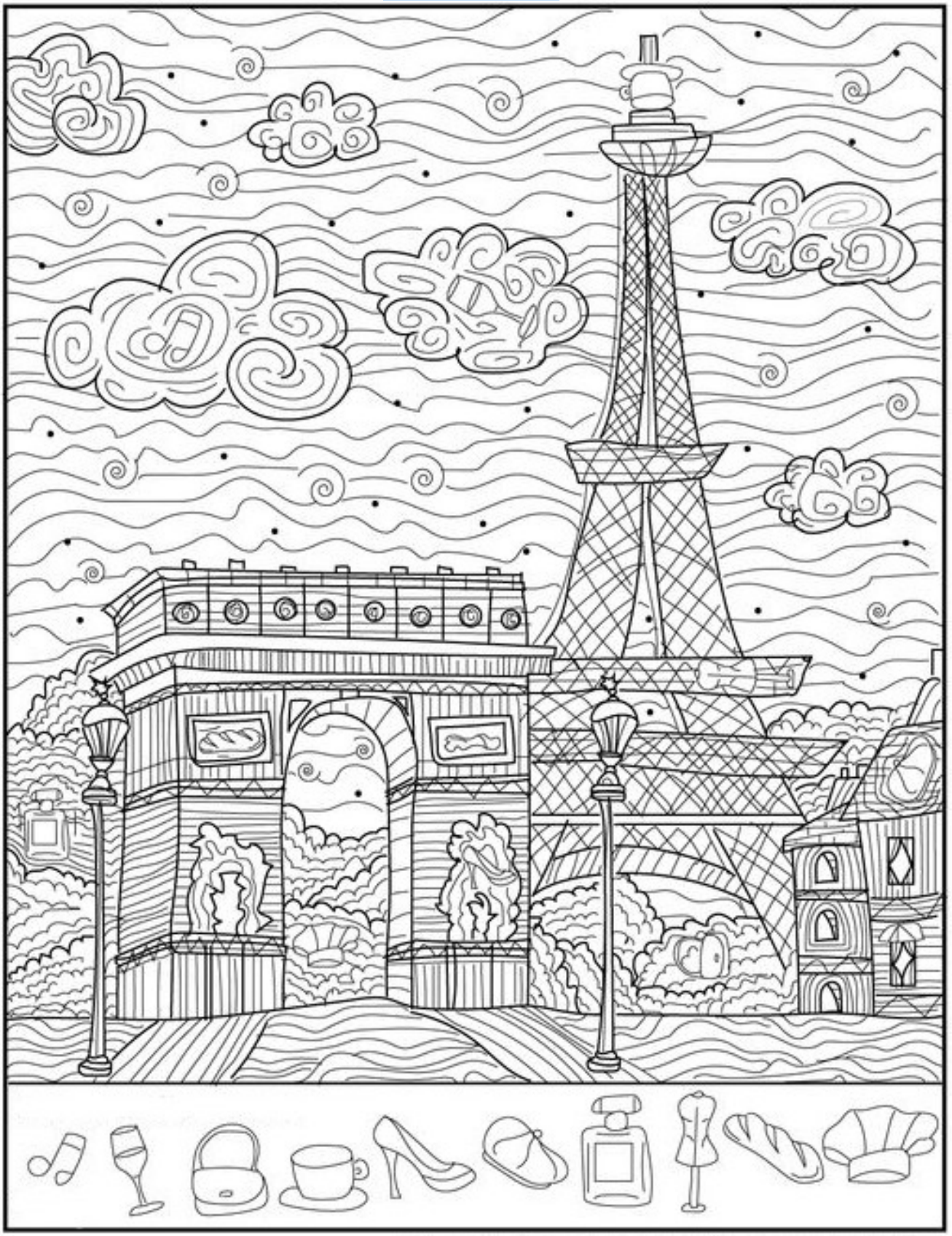

Najděte na obrázku tyto objekty.

1		9	5	4	2		8	
4				9				1
	8			1		4	9	2
2		8		6	4	3	1	
6	9					7	4	
7	4	3	1	8	9		5	
5		2		7		8		
	1	7			6	9		5
		4	2	5				

		7	1					5
1		4			7	2	9	6
	5			2			7	8
2	7	6	4			8	5	
			5		6			
9	4				3		6	
	6	8	9		5	4		2
4	1	3	7			5		9
				4	1			7

V tajence se skrývá potravina.

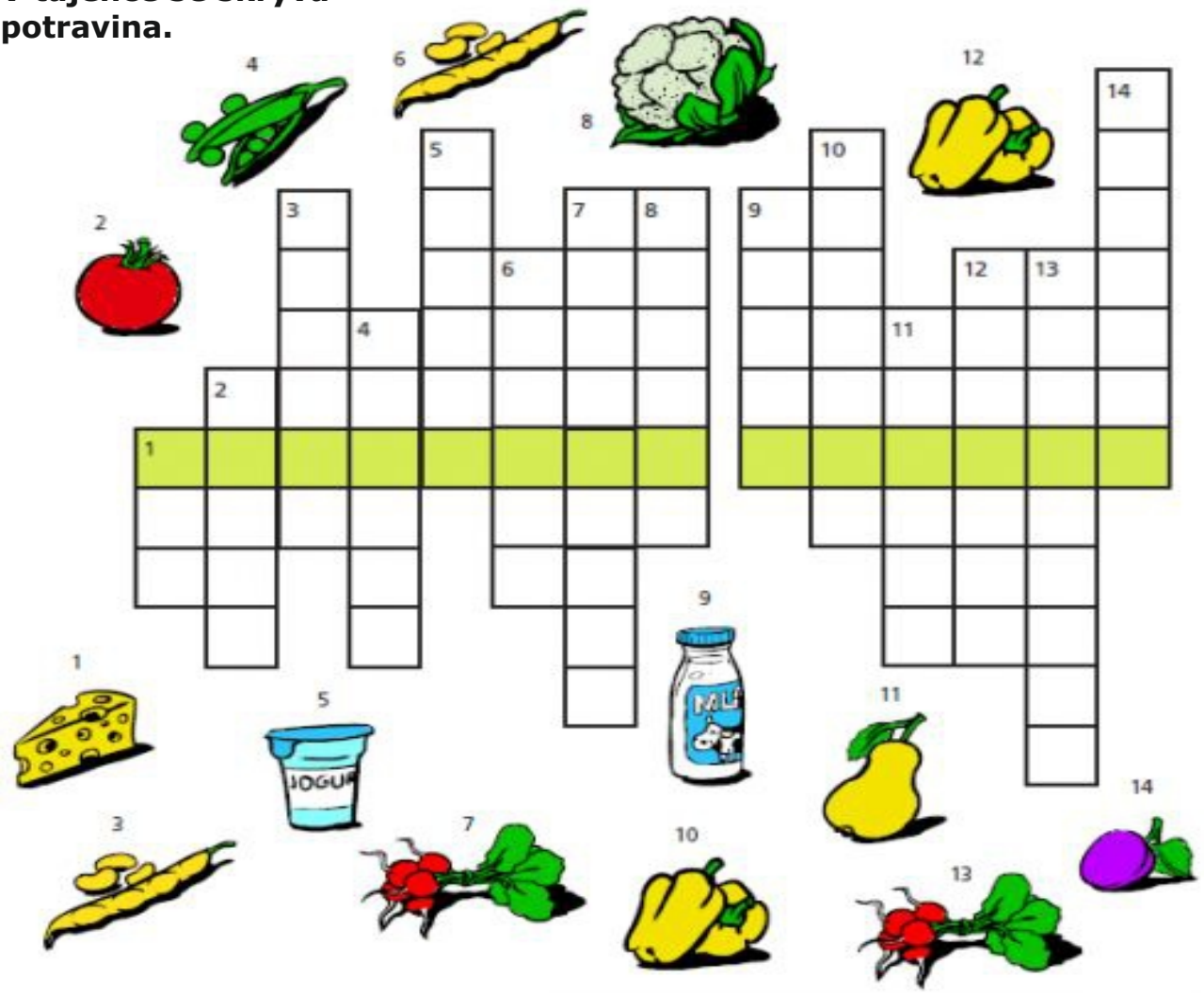

SMÍCH JE KOŘENÍ ŽIVOTA...

Z deníku manažera:
Středa. Zase nešel počítač. Zavolal jsem ajťáka.
Přišel, sedl k PC, třikrát se na židli otočil dokola, sehnul se, nakopl to, počítač běží. Je to šaman...
Z deníku ajťáka:
Středa. Zase volal manažer, že mu nejede počítač. Přišel jsem, sedl si, zjistil jsem, že má šňůru vytaženou ze zdroje a třikrát omotanou kolem židle. Tak jsem se třikrát otočil na židli, sehnul se, šňůru zapojil, nakopl to, počítač běží. Je to osel.

Babička přišla!!!

Očkování proti covidu

Lékař: Chcete vakcínu?
Angličan: Ne.
Lékař: Gentlemani se většinou očkují.
Angličan: Tak to ano.

Lékař: Chcete vakcínu?
Němec: Ne.
Lékař: Je to rozkaz!
Němec: V tom případě ano.

Lékař: Chcete vakcínu?
Američan: Ne.
Lékař: Ale váš soused už ji dostal.
Američan: Fakt? Tak jo.

Lékař: Chcete vakcínu?
Francouz: Ne.
Lékař: Ale gentlemani se očkují...
Francouz: No a?
Lékař: Je to rozkaz!
Francouz: Na to kašlu.
Lékař: Ale váš soused ji má.
Francouz: Co je mi po tom?
Lékař: Počkejte, vy jste Francouz, že ano? Tak to na ni vlastně nemáte nárok.
Francouz: Jak nemám nárok?! Koukejte mi ji píchnout!

Lékař: Chcete vakcínu?
Čech: Ne. S tím Anglánem, Sasíkem, Amíkem a Frantíkem to bylo fakt dobrý, dobře jsem se bavil. Ale mě nedostanete.
Lékař (šeptá): Víte, já jim píchnul ruskou vakcínu. Ale mám tu ještě jednu americkou, je jen pro doktory, vlastně bych vám ji vůbec neměl nabízet, je to nejspíš i trestný. Ta tedy není zadarmo, jako ta ruská, stojí 900 Kč...
Čech (vytahuje z peněženky 1000 Kč a šeptá): Tady máte, pane doktore. To je v pořádku.

Z LUKOVSKÉHO PODHRADÍ

Zpravodaj Z LUKOVSKÉHO PODHRADÍ vycházív nákladu 150 výtisků pro potřeby obyvatel Domova seniorů Lukov, Hradská 82 a je neprodejný. Na vydání spolupracují: Eva Bartošová, Marcela kučerová, Jitka Geyerová, Michaela Procházková - ředitelka DS,ve spolupráci s klienty DS. Použité materiály: Wikipedie, Pinterest, archiv DS.